407.05.01.01.000СБ

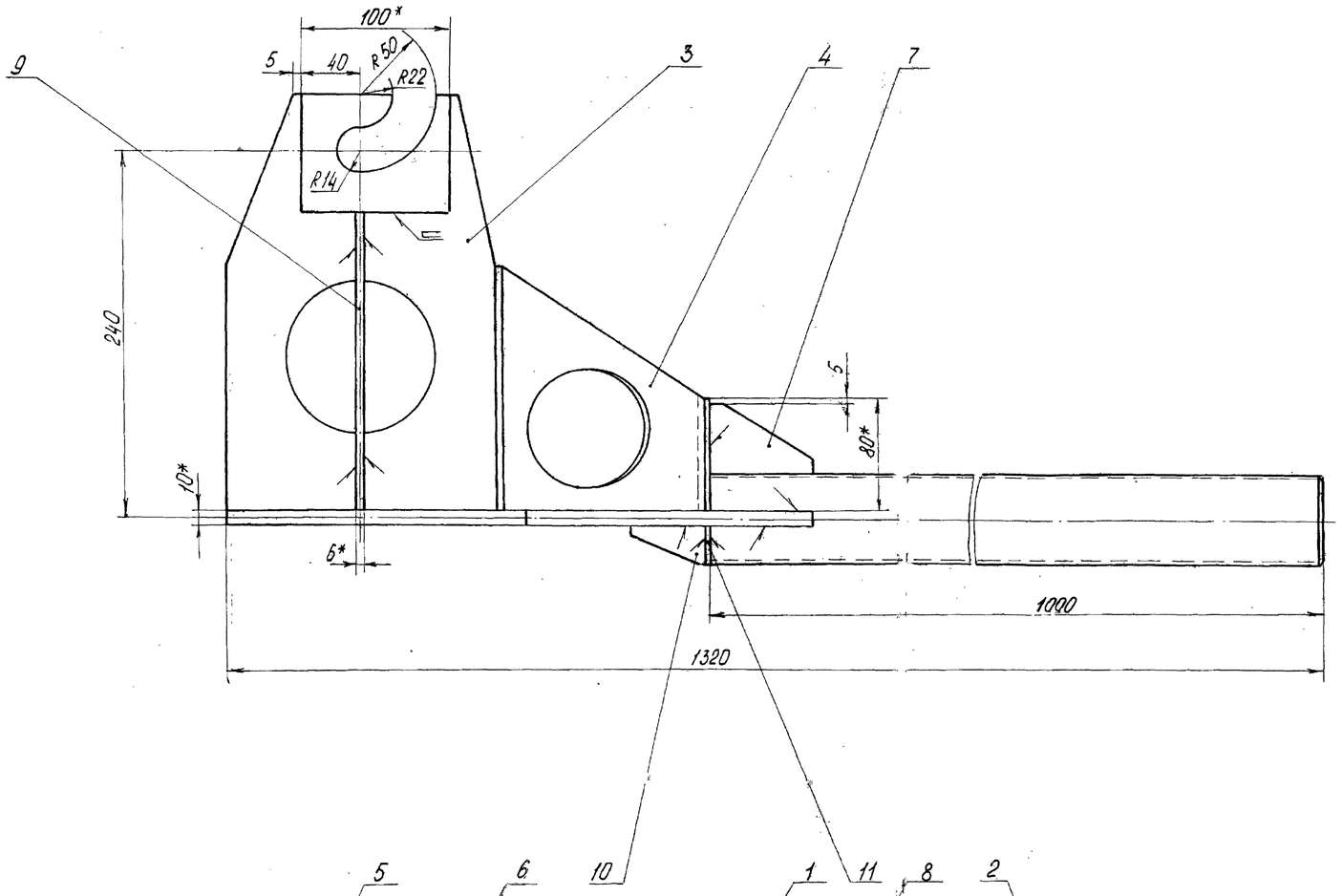

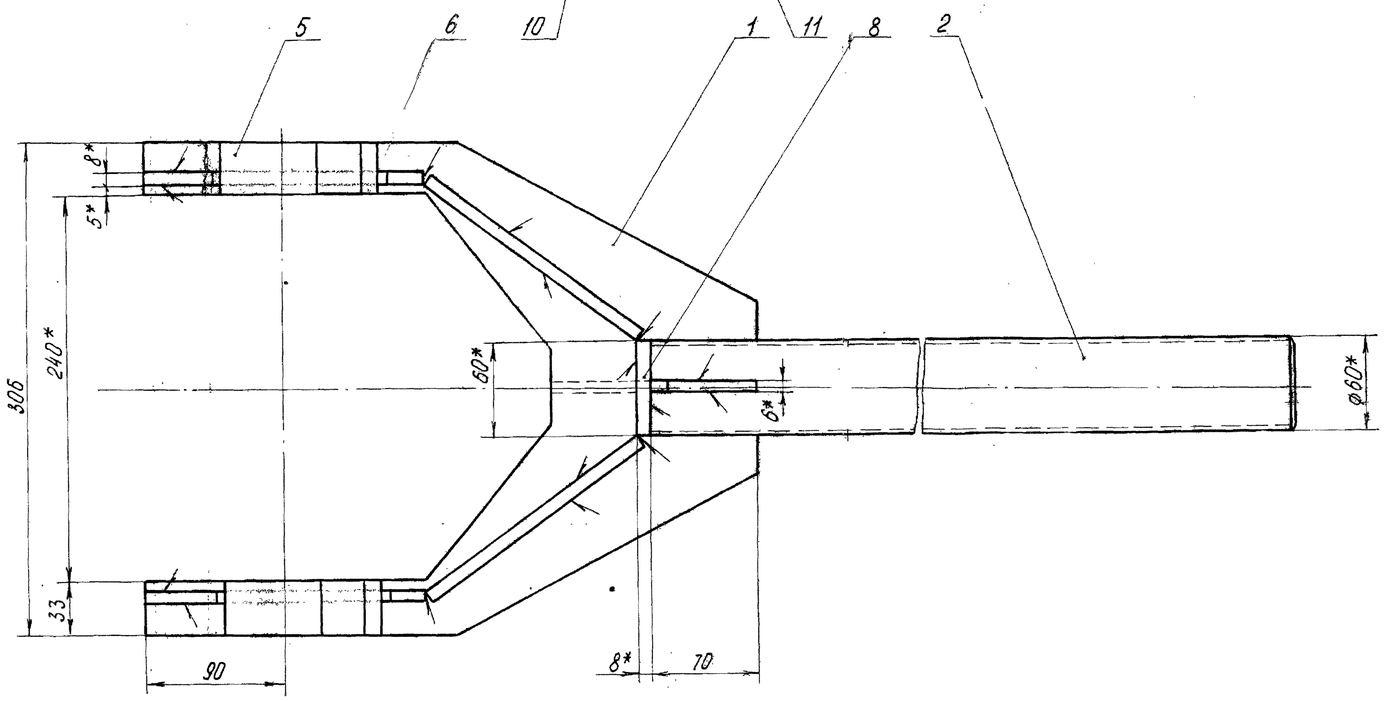

Формат	Зона	Поз.	Обозначение	Наименование	Кол.	Примеч.
				Документация		
А1			407.05.01.01.000 СБ	Сборочный чертеж		
				Детали		
А4		1	407.05.01.01.001	Основание	1	
А4		2	407.05.01.01.002	Штанга	1	
А4		3	407.05.01.01.003	Стенка	2	
А4		4	407.05.01.01.004	Стенка	2	
А4		5	407.05.01.01.005	Бобышка	2	
А4		7	407.05.01.01.007	Ребро	1	
Б4		8		Стенка		
				Лист Б-ПН-8 ГОСТ 19904-74 / Ст3 ГОСТ 14637-89		
				80х60 Ra160 h14	1	0,3
А4		9	407.05.01.01.008	Ребро	2	
А4		10	407.05.01.01.009	Ребро	1	
Б4		11		Ребро		
				Лист Б-ПН-6 ГОСТ 19904-74 / Ст.3 ГОСТ 14637-89		
				60х30 Ra160 h14	1	0,1

1. Сварные швы по ГОСТ 5264-80.
2. Электроды типа Э46 по ГОСТ 9467-75. Катет шва равен меньшей толщине свариваемых деталей.
3. * Размеры для справок.

Изм. Лист	№ докум.	Подп.	Дата	407.05.01.01.000 СБ	
Разраб.	Оленебо			Вилка Сборочный чертеж	Лит. / Масса / Масштаб: 19,7 / 1:2
Пров.	Кублицкий				Лист / Листов 1
Н.контр.	Сливченко				ДМК, ЦААМ г. Днепродзержинск
Утв.	Кириченко				

Копировал: Громова Формат А1

407.05.01.01.001

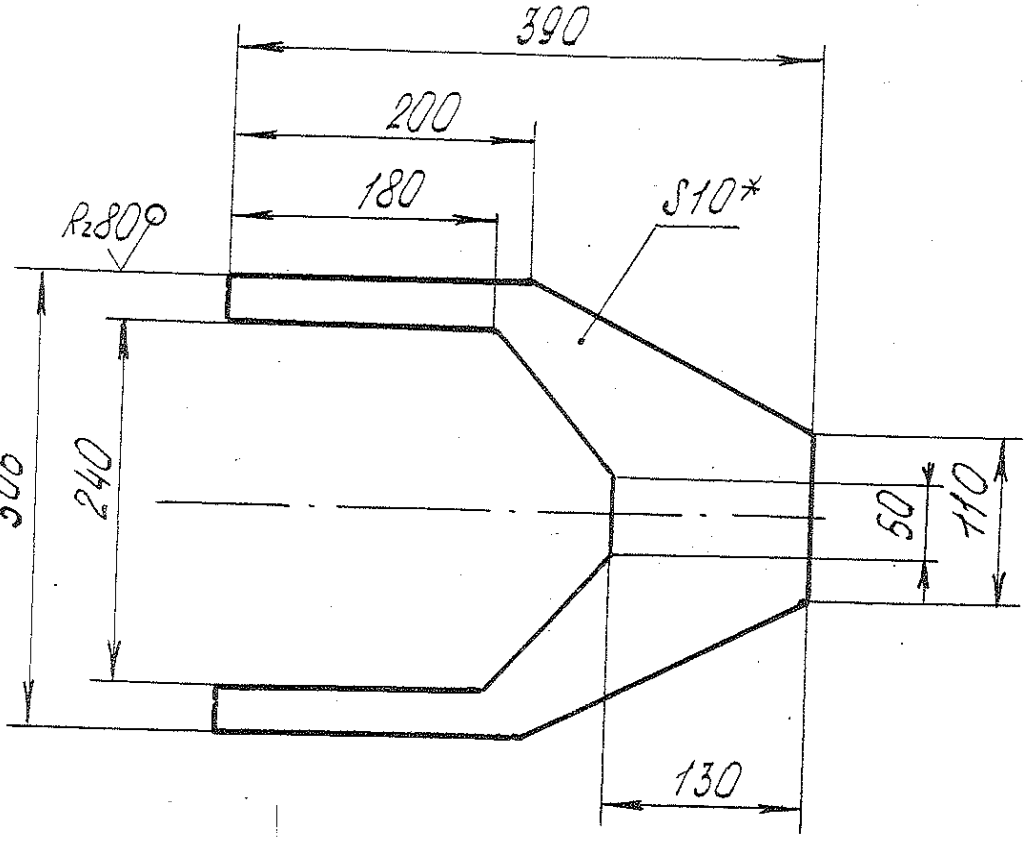

1. * Размер для справок.
2. Предельные отклонения размеров: h14, ± JT14/2.

Изм	Лист	Nдокум.	Подп.	Дата	407.05.01.01.001		
Разраб	Оленева			30.03.99	Основание	Лит.	Масса: 3,6 / Масшт. 1:5
Пров.	Кублицкий					Лист	Листов 1
Нач.лаб	Сливченко				Лист Б-ПН-10 ГОСТ 19904-74 / Ст.3 ГОСТ 14637-80	ДМК, ЦЛАР г. Днепродзер	
Утв.	Кириченко						

407.05.01.01.002

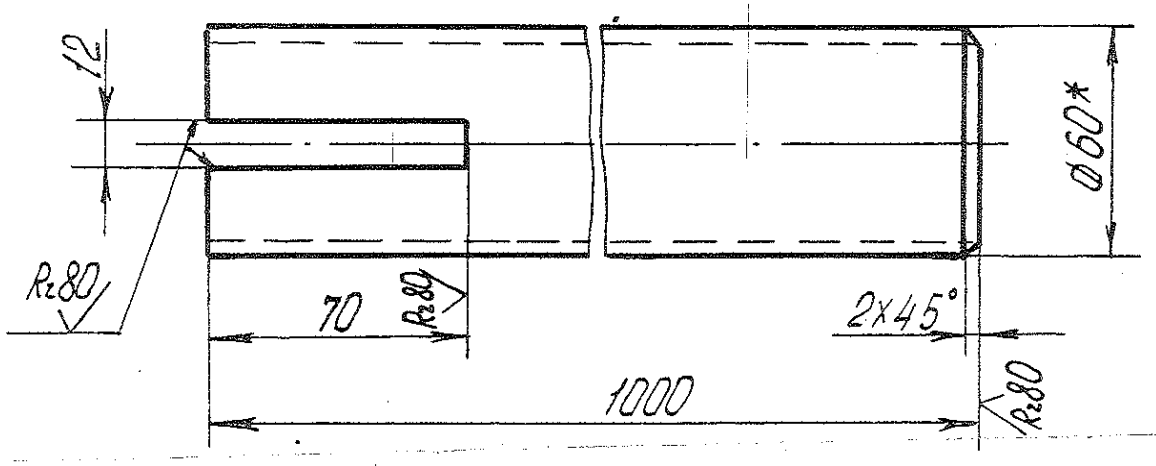

1.* Размер для справок.
2. Предельные отклонения размеров: h14; ±IT14/2.

					407.05.01.01.002		
Изм	Лист	N докум.	Подп.	Дата	Штанга	Лит.	Масса	Масштаб
Разраб		Оленева		30.03.99			6,7	1:2
Пров.		Кублицкий				Лист	Листов 1
Нач. лаб		Слибченко			Труба 60х5 ГОСТ8732-75	ДМК, ЦЛАМ, г. Днепродзержинск	

407.05.01.01.003

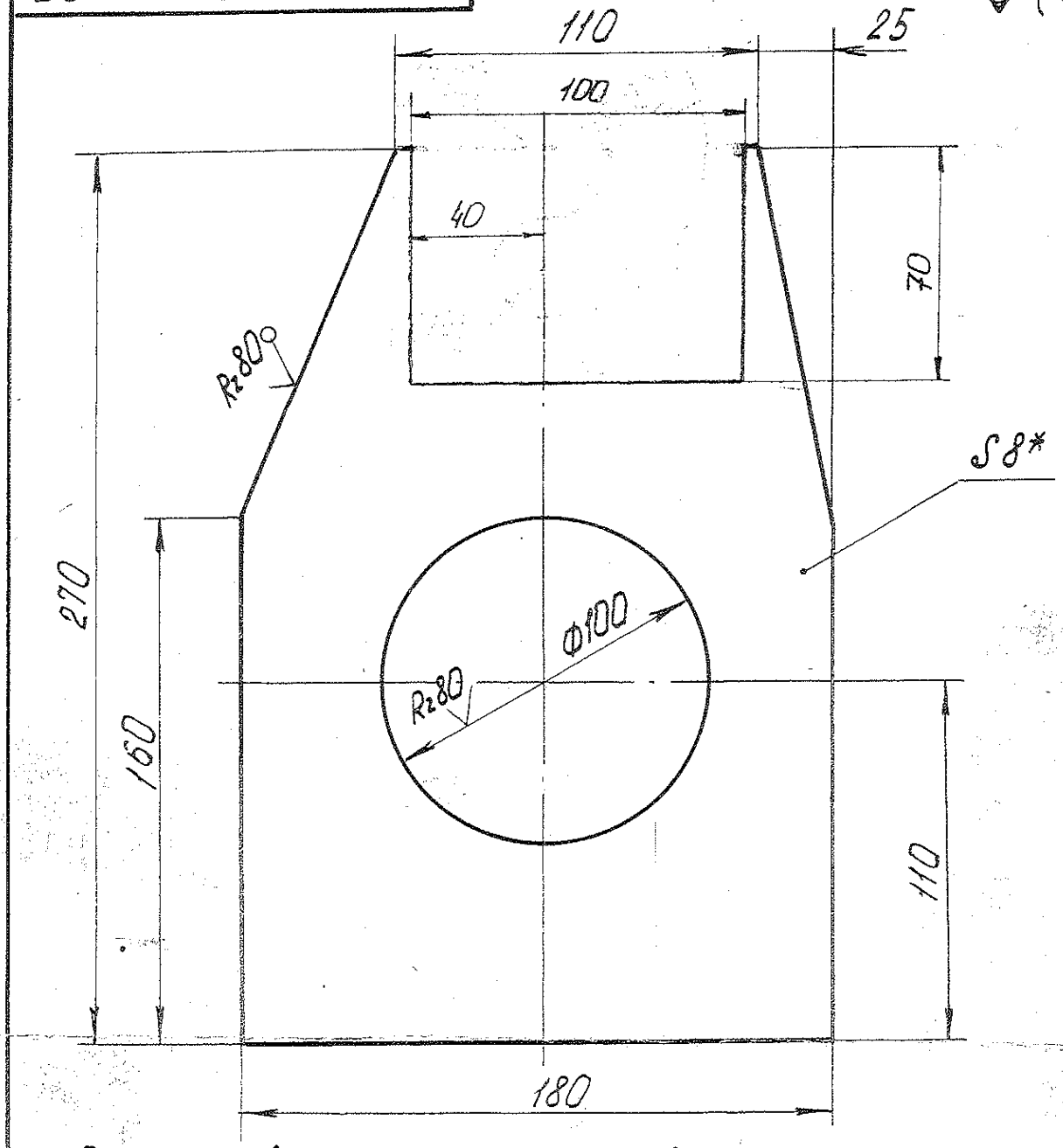

1. Размеры в скобках — после сварки по черт. 407.05.09.01.000 СБ
2. * Размер для справок.
3. Предельные отклонения размеров: H14, h14, ± IT14/2.

					407.05.01.01.003			
Изм	Лист	N докум.	Подп.	Дата	Стенка	Лит.	Масса	Масшт.
Разраб		Оленева		30.03.99			2,3	1:2
Пров.		Кублицкий				Лист	Листов 1	
Нач.лаб		Слиборенко			Лист Б-ПН-8 ГОСТ 19903-74 / Ст. 3 ГОСТ 14637-89	ДМК, ЦЛАМ г. Днепродзержинск		
Утв.		Кириченко						

407.05.01.01.004

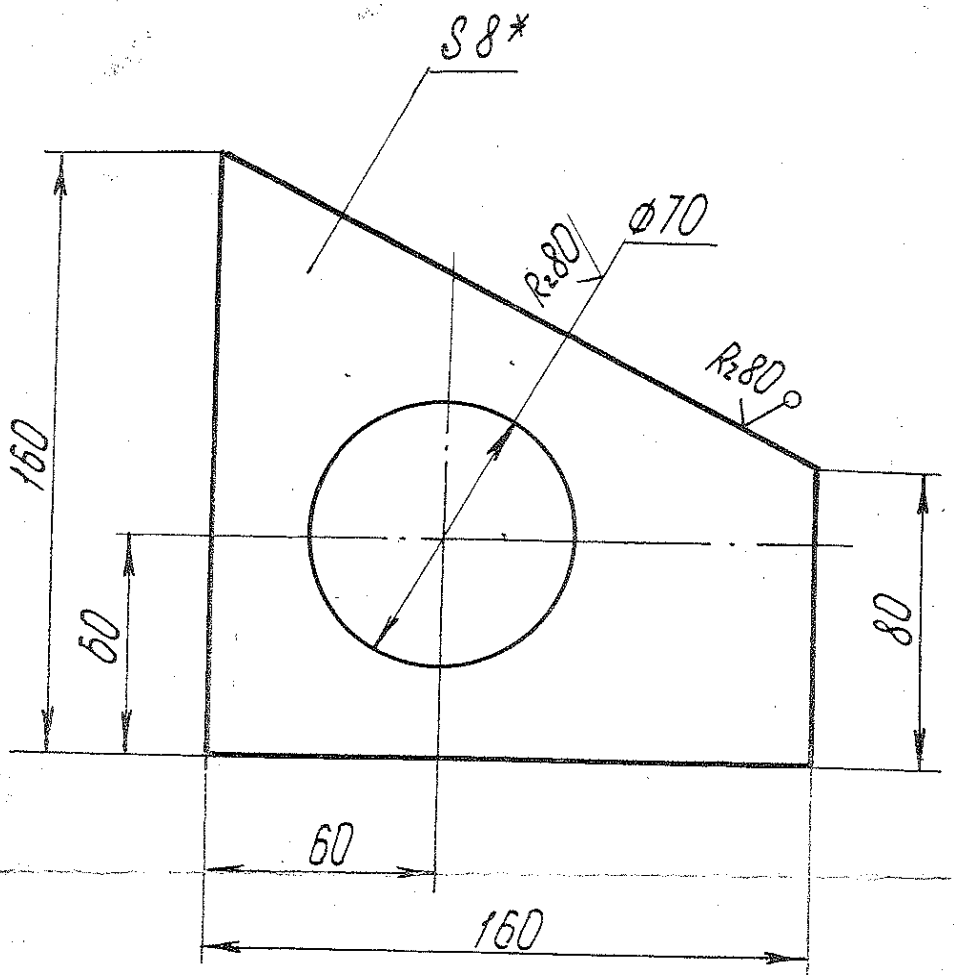

1.* Размер для справок.
2. Предельные отклонения размеров: H14, h14, ±IT14/2.

Изм	Лист	N докум.	Подп.	Дата	407.05.01.01.004		
Разраб	Иленёва			30.03.99	Стенка	Лит.	Масса 0,96	Масштаб 1:2
Пров.	Кублицкий					Лист	Листов 1
Нач.лаб	Слиборенко				Лист Б-ПН-8 ГОСТ19903-74	ДМК, ЦЛАМ	

407.05.01.01.005

Rz160 (√)

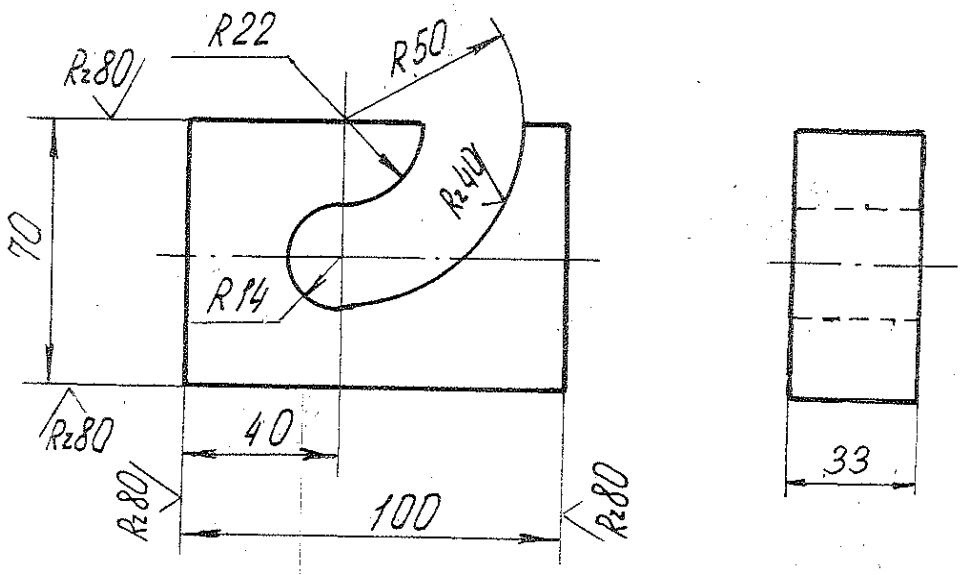

1. * Размер для справок.
2. Предельные отклонения размеров h14, ± IT14/2.

Изм	Лист	N докум.	Подп.	Дата	407.05.01.01.005		
Разраб		Оленева		30.03.99	Бобышка	Лит.	Масса 0,83 / Масштаб 1:2
Пров		Кублицкий				Лист	Листов 1
Нач.лаб		Сливченко			Лист Б-ПН-40 ГОСТ19903-74 / Ст.3 ГОСТ 1646.37-80	ДМК, ЦЛАМ г. Днепродзержинск	
Утв		Кириченко					

407.05.01.01.007

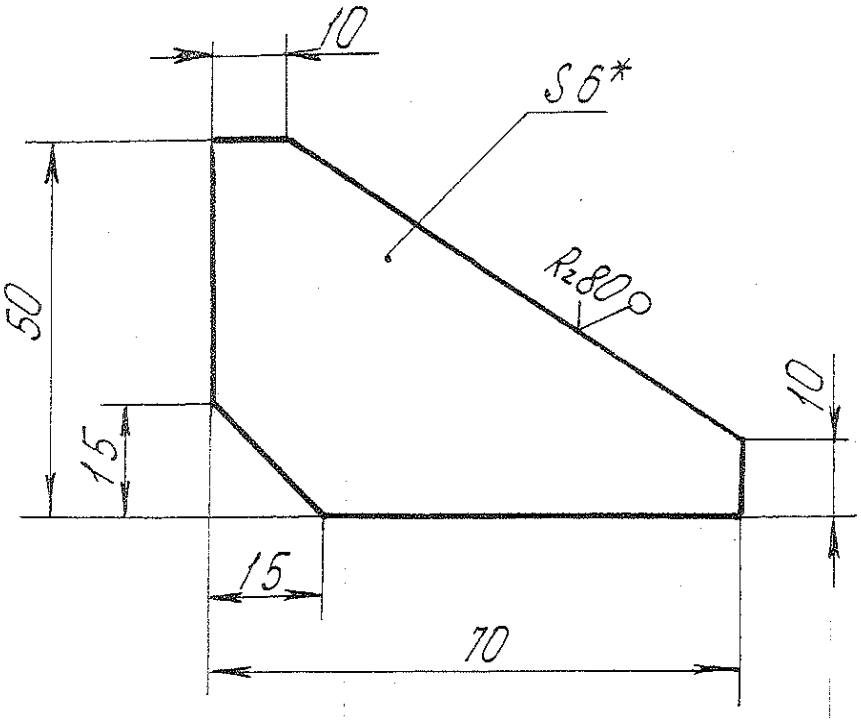

1.* Размер для справок.
2. Предельные отклонения размеров: h14, ±JT14/2.

				407.05.01.01.007			
Изм.	Лист	№ докум.	Подп.	Дата	Ребро	Лит.	Масса: 0,1 / Масшт. 1:1
Разраб.	Оленева			30.03.99		Лист	Листов 1
Пров.	Кублицкий						
Нач.лаб.	Сливченко				Лист Б-ПН-6 ГОСТ 19903-74 / Ст3 ГОСТ 14637-89	ДМК, ЦЛАМ г. Днепродзержинск	
Утв.	Кириченко						

407.05.01.01.008

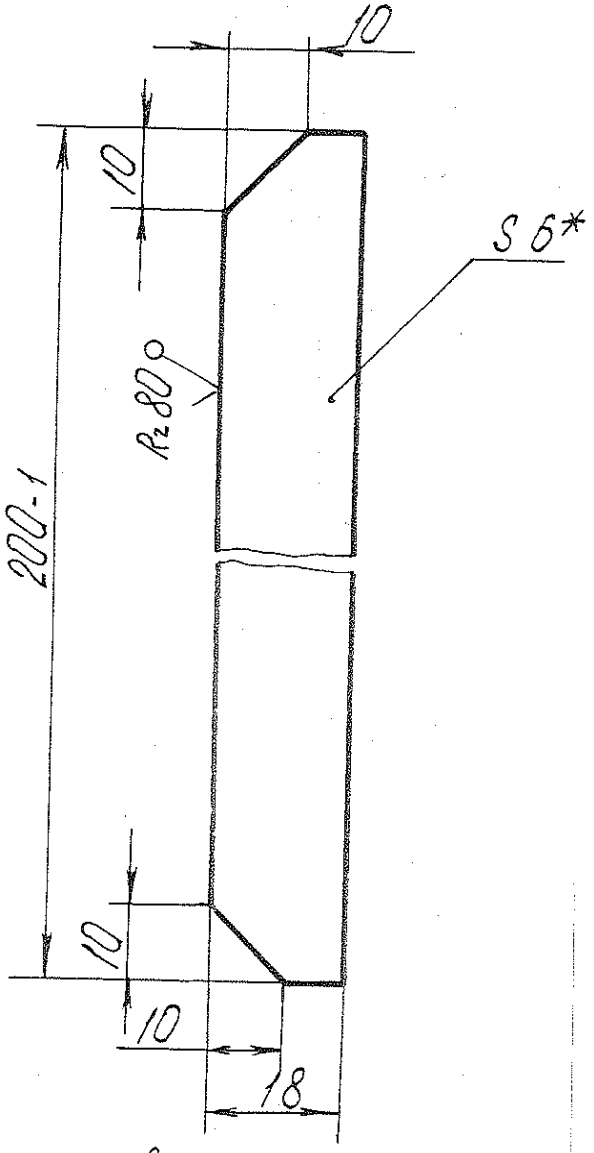

1.* Размер для справок.
2 Неуказанные предельные отклонения размеров: h14, ±IT14/2.

					407.05.01.01.008		
Изм	Лист	N докум.	Подп.	Дата	Ребро	Лит.	Масса / Масштаб
Разраб	Оленева			30.03.99			0,16 / 1:1
Пров.	Кублицкий					Лист	Листов 1
Нач.лаб	Слибченко				Лист Б-ПН-Б ГОСТ 19903-74 / Ст3 ГОСТ 14637-89	ДМК, ЦЛАМ, г. Днепродзержинск	
Утв.	Кириченко						

407.05.01.01.009

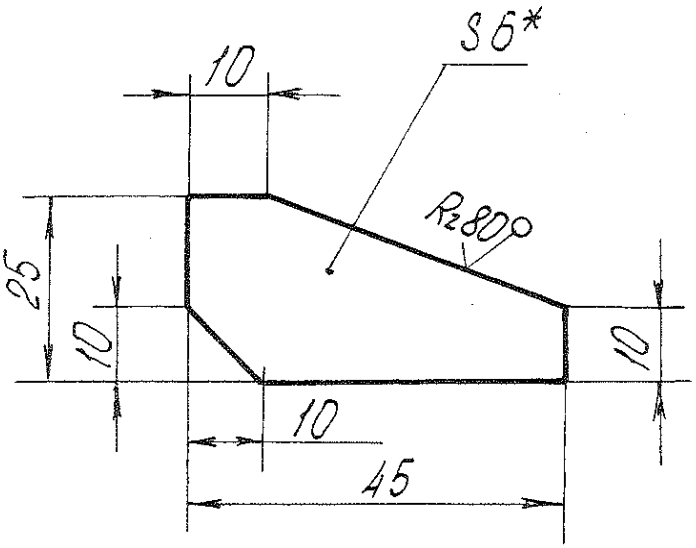

1.* Размер для справок.
2. Предельные отклонения размеров: h14, ±IT14/2.

					407.05.01.01.009			
Изм.	Лист	N докум.	Подп.	Дата	Ребро	Лит.	Масса	Масшт.
Разраб.		Оленева		30.03.99			0,04	1:1
Пров.		Кублицкий				Лист	Листов 1	
Нач.лаб.		Слиоченко			Лист Б-ПН-6 ГОСТ 19903-74 / Ст3 ГОСТ 14637-89	ДМК, ЦЛАМ г. Днепродзержинск		
Утв.		Криченко						